# MGZ / MBZ / MB / WA

## Muffenhahn / Instrumentenhahn

Gewinde ¼“ – 2“

## Technische Merkmale

**Konstruktionsmerkmale** • totraumfrei
• wartungsfrei – selbstschmierend
• feste Kammerung aller PTFE-Teile
• verdrehsichere PTFE-Buchse
• einfache Nachstellmöglichkeit
• auch mit aufgebautem Antrieb
• vakuumtauglich
• TA-Luft 2002 Nachweis **Ausführung MGZ**
Gegossene Muffenhähne als Durchgangshahn, 3-, 4- und 5-Wegehähne mit Innen- und Außengewinde, sowie diversen Sonderanschlüssen lieferbar. **Ausführung MBZ / MB**
Muffenhähne aus massivem Schmiedematerial in Blockausführung als Durchgangshahn, 3-, 4- und 5-Wegehähne mit Innen- und Außengewinde sowie diversen Sonderanschlüssen lieferbar. **Ausführung WA**
Gegossene Muffenhähne als Durchgangshahn mit Innen- und Außengewinde, sowie diversen Sonderanschlüssen lieferbar.

## PT-Diagramm

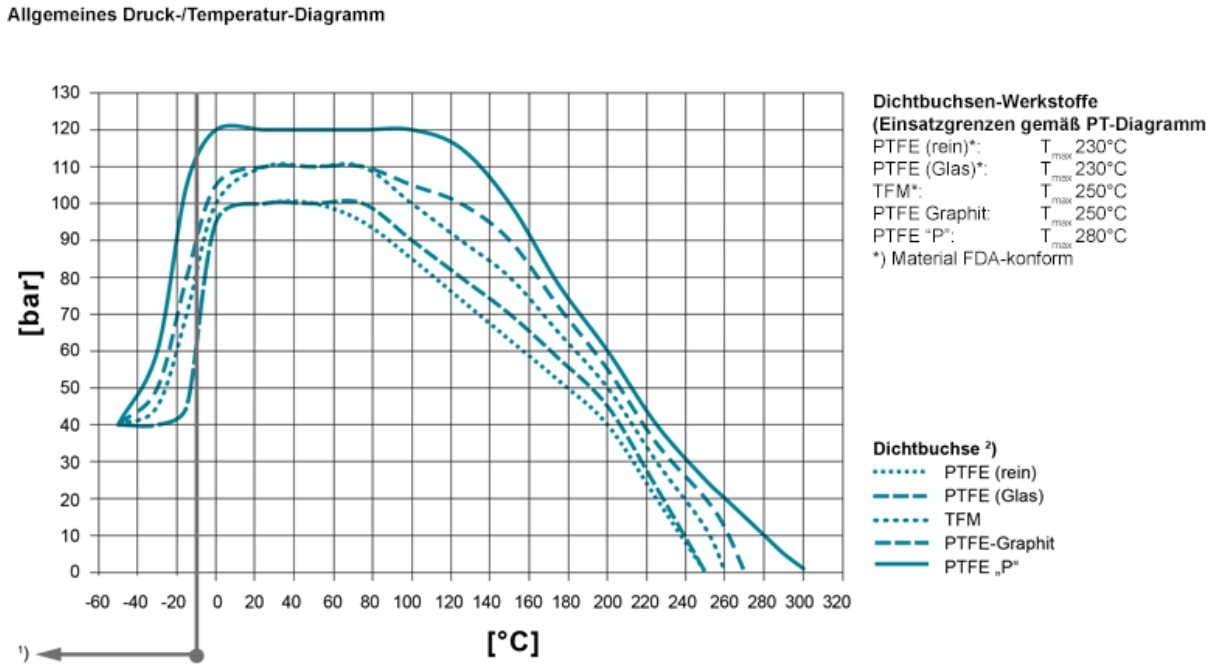


**Einsatztemperaturen < -30°C und > 220 °C müssen von AZ anhand der Betriebsbedingungen geprüft und bestätigt werden.** Bei der Auswahl des Dichtbuchsen-Materials sind auch die Einsatzgrenzen gemäß EN12516-1 bzw. ASME B16.34 für die jeweiligen Druckstufen zu beachten (PN/class). Die eingezeichneten Werte beziehen sich auf austenitischen Edelstahlguß 1.4408. 1) Für den Einsatz unter -10°C Betriebstemperatur sind tieftemperatur- bzw. austenitische Stähle erforderlich.
2) Buchse: Es stehen unterschiedliche Dichtbuchsen-Materialien zur Verfügung.

## Werkstoffe

**Werkstoffe Typ MGZ**
- Edelstahl 1.4408, ASTM A351 CF8M
- andere Werkstoffe auf Anfrage **Werkstoffe Typ MBZ/MB**
- Sonderwerkstoffe wie Titan, Nickel, Monel, Tantal, Alloy usw **Werkstoffe Typ WA**
- Edelstahl 1.4408, ASTM A351 CF8M

## Schaftabdichtung

Standard-Abdichtung für alle gängigen Anwendungen;
Tmax 230°C

### Typ STD

mehr erfahren [...]

Firesafe-Sicherheitsabdichtung (API 607) für Wechseltemperatureinsatz
mit 3-fach-Graphit-Packung (nachstellbar) zur zusätzlichen Schaftabdichtung; Tmax 280°C

### Typ FSN

mehr erfahren [...]

Firesafe-Abdichtung (API 607) mit Graphit-Packung zur zusätzlichen Schaftabdichtung; Tmax 230°C

**Typ FS**

mehr erfahren [...]

Firesafe-Sicherheitsabdichtung (API 607) für Wechseltemperatureinsatz
mit 3-fach-Graphit-Packung (selbsttätig nachstellend über Tellerfeder)
zur zusätzlichen Schaftabdichtung; Tmax 280°C

**Typ FSN-SL**

mehr erfahren [...]

Chemie-Abdichtung für leicht flüchtige, aggressive und toxische Medien
mit PTFE-Packung zur zusätzlichen Schaftabdichtung; $T_{max}$ 230°C

**Typ CA**

mehr erfahren [...]

Chemie-Sicherheitsabdichtung für Wechseltemperatureinsatz mit
3-fach-PTFE-Packung (nachstellbar) zur zusätzlichen Schaftabdichtung;
Tmax 230°C

**Typ CASN**

mehr erfahren [...]

Chemie-Sicherheitsabdichtung für Wechseltemperatureinsatz mit
3-fach-PTFE-Packung (selbsttätig nachstellend über Tellerfeder) zur
zusätzlichen Schaftabdichtung; Tmax 230°C

**CASN-SL**

mehr erfahren [...]

## Kükenformen

AZ-Kükenhähne werden mit gegossenen, rostfreien Stellungsanzeigern ausgerüstet.
Die Stellungsanzeiger sind mit dem Hebel bzw. der KSV verdreh- und verliersicher verschweißt.

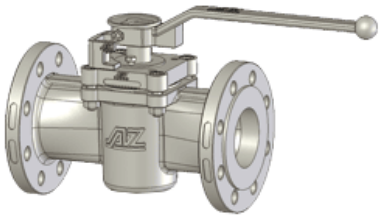

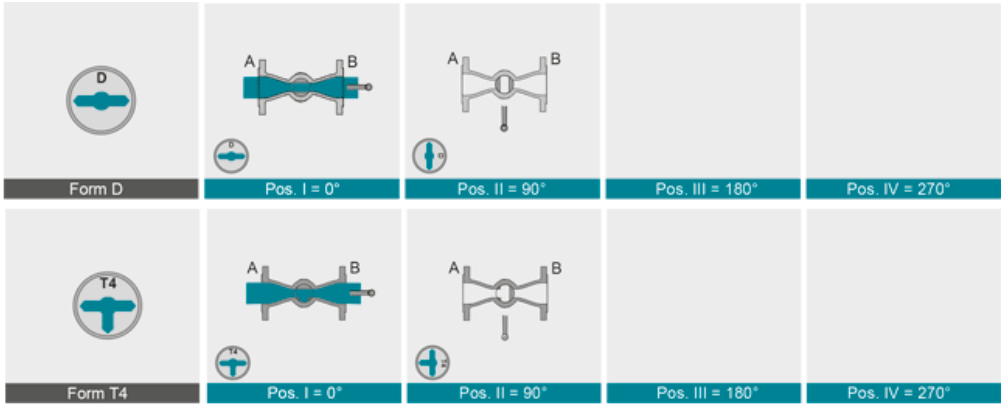

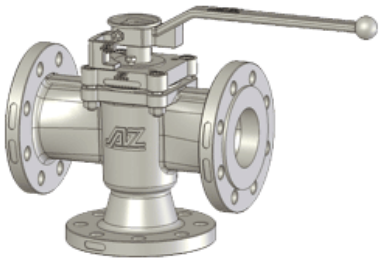

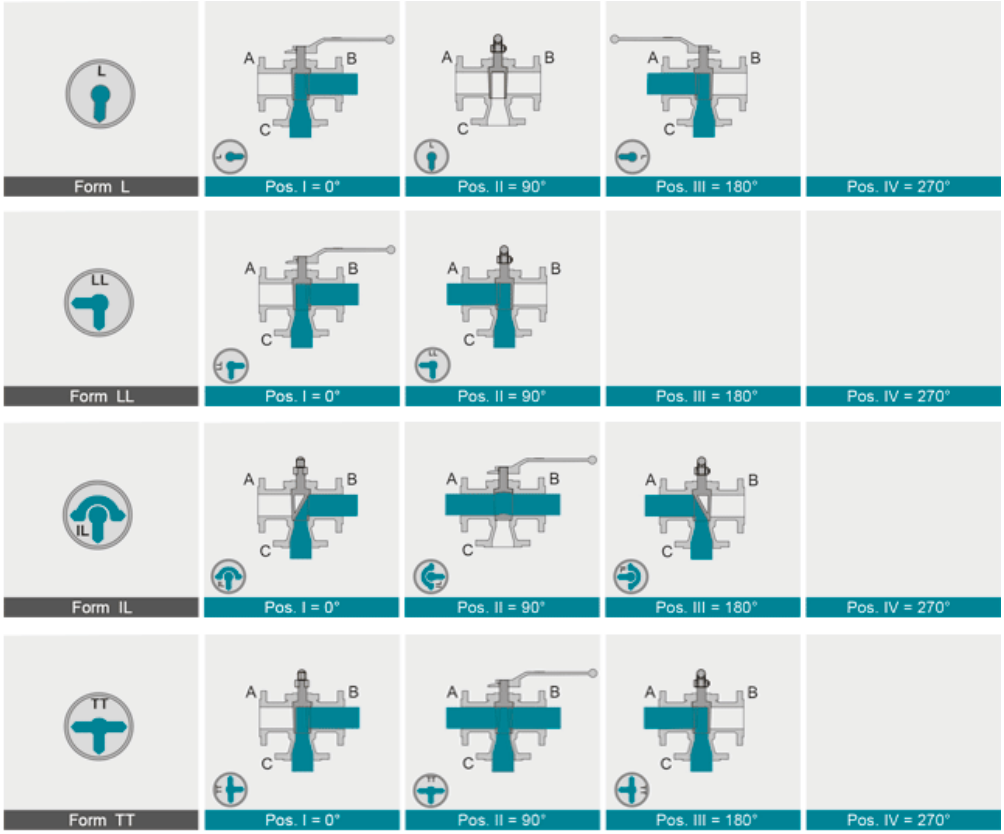
L
Form L
LL
Form LL
IL
Form IL
TT
Form TT
A
B
C
Pos. I = 0°
Pos. II = 90°
Pos. III = 180°
Pos. IV = 270°

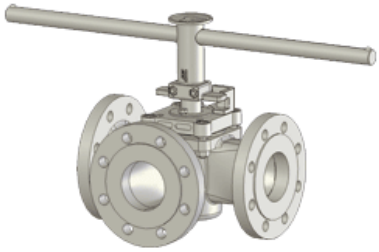

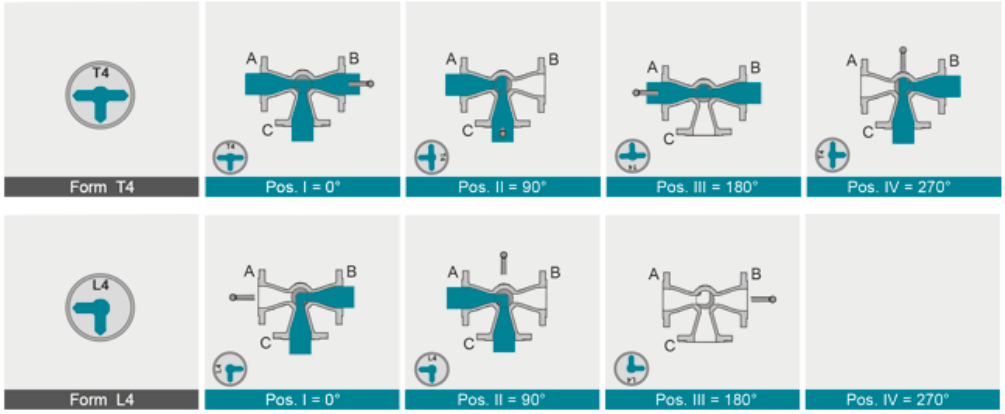
T4
Form T4
L4
Form L4
A
B
C
Pos. I = 0°
Pos. II = 90°
Pos. III = 180°
Pos. IV = 270°

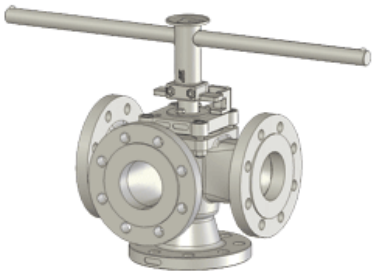

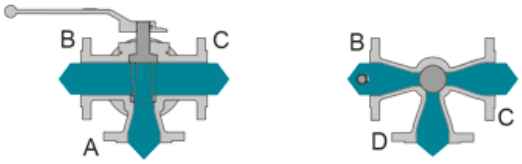


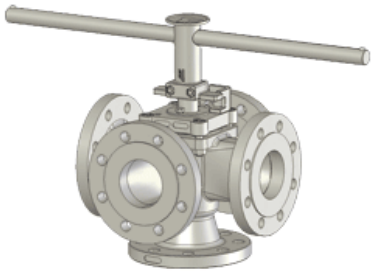

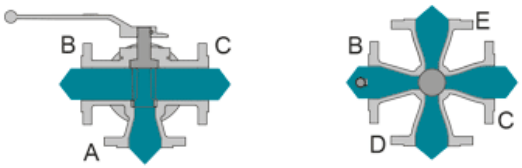


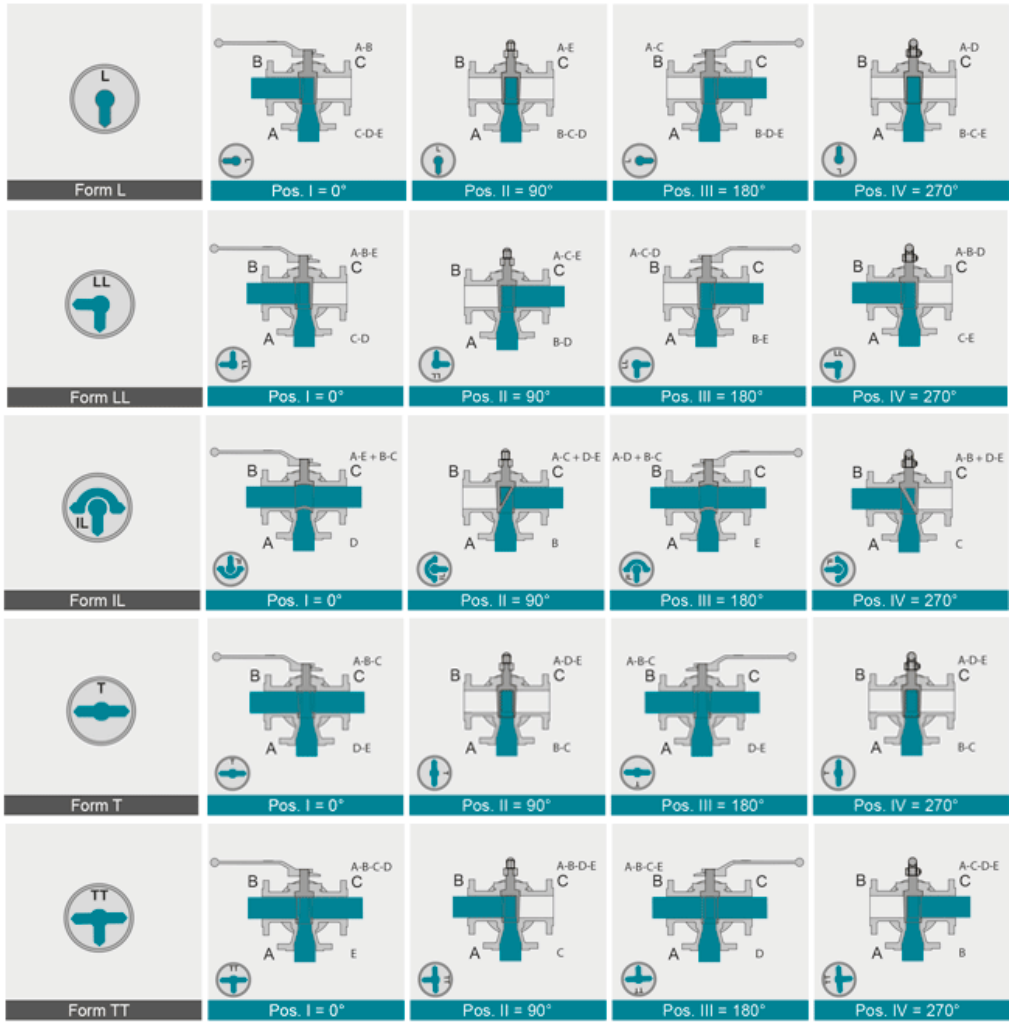


## Technische Daten

| MG / MGZ / MBZ / MB | Anschlüsse/Verschraubungen | | MGZ | MBZ/MB | WA |
|---|---|---|---|---|---|
| | NPT Rohrgewinde ANSI B 1.20.1 | Innengewinde | ¼“ - ¾“ | ¼“ - 1“ | |
| | | Außengewinde | ¼“ - ¾“ | ¼“ - 1“ | |
| | Kegeliges Witworth Rohrgewinde | Innengewinde | Rp ¼“ - Rp ¾“ | Rp ¼“ - Rp 1“ | |
| | | Außengewinde | R ¼“ - R¾“ | R ¼“ - R¾“ | |
| | Witworth Rohrgewinde DIN ISO 228 | Innengewinde | G ¼“ - G ¾“ | G¼“ - G 1“ | |
| | | Außengewinde | G ¼“ - G ¾“ | G¼“ - G 1“ | G¼“ |
| | BSP Britisch Standard Pipe Thread | Innengewinde | R ¼“ - R ¾“ | R¼“ - R 1“ | |
| | | Außengewinde | R ¼“ - R ¾“ | R¼“ - R 1“ | |
| | ERMETO EO Progressivring | leicht ** | 10-15 mm M16x1,5–M22x1,5) | 6-22 mm (M12x1,5–M30x1,5) | |
| | | schwer ** | 10-14 mm (M18x1,5–M22x1,5) | 6-14 mm (M14x1,5–M22x1,5) | |
| | GYROLOG Klemmring | metrisches Rohr ** | Rohr AD 10–14 mm | Rohr AD 3–25 mm | |
| | | zölliges Rohr ** | Rohr AD ⅜“ –½“ | Rohr AD 1/15“–1“ | |
| | SWAGELOK Klemmring | metrisches Rohr ** | Rohr AD 10–14 mm | Rohr AD 3–25 mm | |
| | | zölliges Rohr ** | Rohr AD ⅜“ –½“ | Rohr AD 1/15“–1“ | |

Typ MGZ
mit Innenngewinde

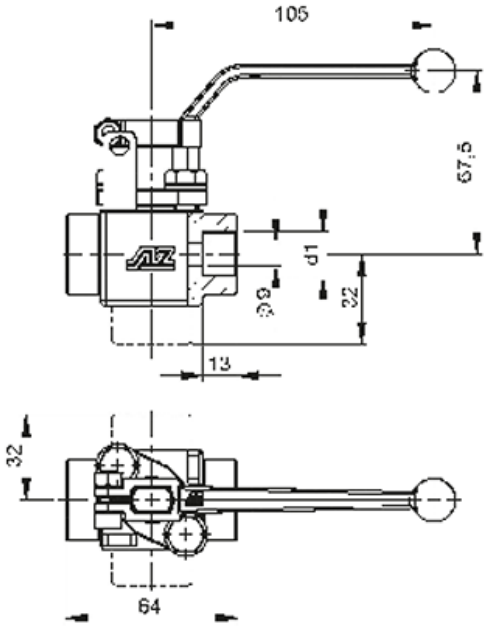


Typ MGZ
mit Außengewinde

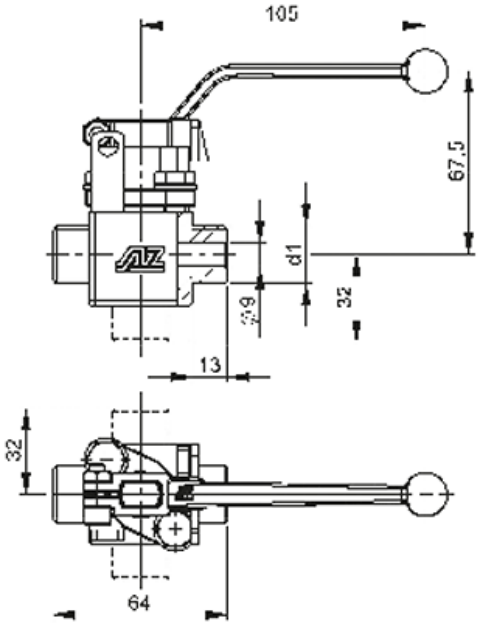


Die Baumaße sind für alle Größen (R¼" - R ½") gültig

Typ WA mit Außengewinde
Ød = 4 oder 6 mm

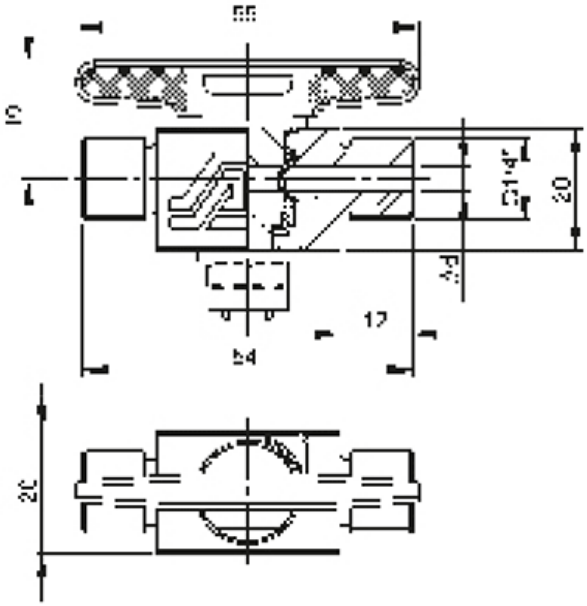

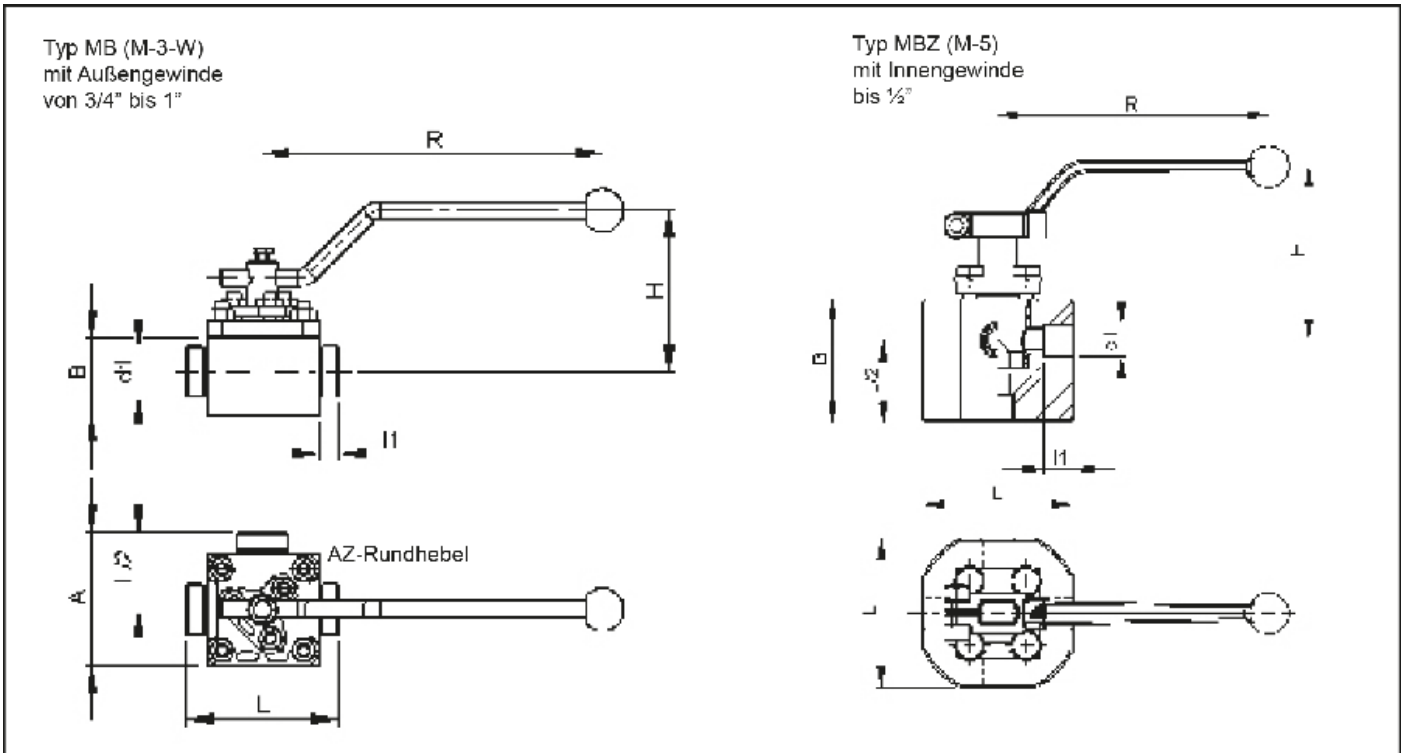


| MBZ / MB | d1 | l1 | L | L2 | h | B | A | R (MBT) | R (MB) | H |
|---|---|---|---|---|---|---|---|---|---|---|
| | ¼" | 13/10* | 64/58* | 32 | 16 | 32 | 48 | 105 | 100 | 67,5 |
| | ⅜" | 13/10* | 64/58* | 32 | 16 | 32 | 48 | 105 | 100 | 67,5 |
| | ½" | 13 | 64/80* | 32/40* | 16*/22,5* | 32 | 48/62,5* | 105/200* | 100/210* | 67,5/110 |
| | ¾" | 13 | 80 | 40 | 22,5 | 45 | 62,5 | 200 | 210 | 110 |
| | 1" | 13 | 80 | 40 | 22,5 | 45 | 62,5 | 200 | 210 | 110 |

| Außen-Rohr-durchmesser | ERMETO [ø mm] | SWAGELOG [ø mm] | GYROLOK [ø mm] |
|---|---|---|---|
| | - | - | - |
| | - | - | - |
| | L 6-8 / S 6** | 3 - 6 | 3 - 6 |
| | L 10-12 / S 8-10** | 8 - 12 | 8 - 12 |
| | L 15-22 / S 14-20** | 14 - 16 | 14 - 16 |

## Betätigung

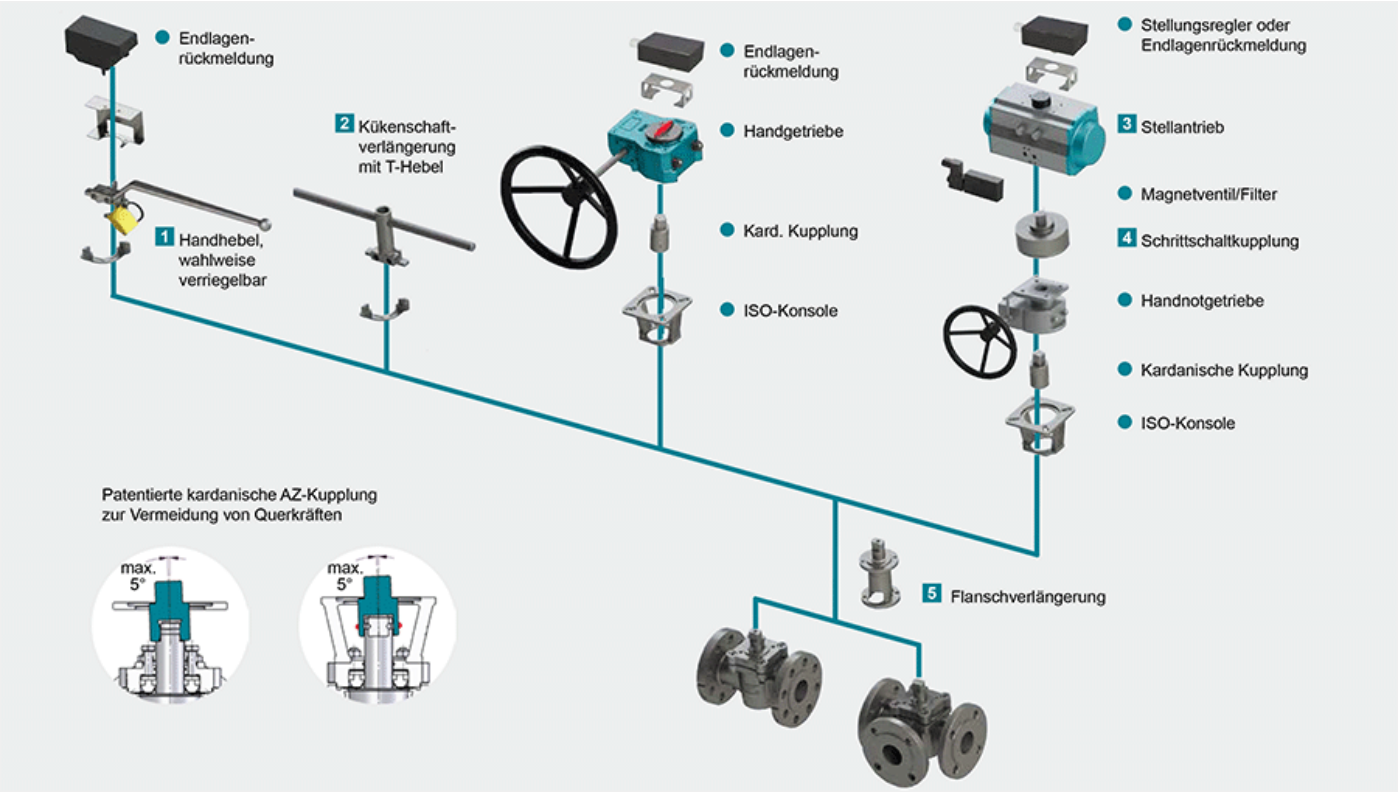


1 Verriegelung
Zündflammkombination, Ösen für Vorhängeschloss, lineares Schlüssel-Prinzip, Rastbolzen-Arretierung für Handhebel oder Handgetriebe,
mehr erfahren [...] 2 Kükenschaftverlängerung
Robuste Konstruktion aus Edelstahl in den Standardhöhen 100 und 150 mm (weitere auf Anfrage) mit T-Hebel
mehr erfahren [...] 3 Stellantriebe
Unterschiedliche Stellantriebe zum Aufbau auf die Konsole gemäß DIN-ISO 5211 inklusiv Magnetventil, Endlagenrückmeldungen, Stellungsregler usw.
mehr erfahren [...] NEU: Der pneumatische Antrieb AIR GEAR für Armaturen mit hohen Drehmomenten ≥150.000 Nm
mehr erfahren [...] 4 Schrittschaltkupplung
Bei Mehrweghähnen können mit einem 90°-Standard-Schwenkantrieb Schaltwege bis 360° gefahren werden
mehr erfahren [...] 5 Flanschverlängerung
Durch Montage der Flanschverlängerung aus Edelstahl keine Behinderung der Kükennachstellung, Standardhöhe 100 mm. Hinweis: Montage bei Schaftabdichtungen FSN/FSN-SL und CASN/CASN-SL nicht möglich
mehr erfahren [...]